Manuale di montaggio

Tower Truss SS30A

-Torre di supporto casse-

Efesto Production srl , via Orta Loreto località Taurana – Angri (SA) 84012
www.efestoproduction.com - tel.+39 081 5156361 - fax +39 0815156116

Tower Truss SS30A

Presentazione:

Con la presente relazione si vuole qualificare attraverso l'assemblaggio di elementi modulari in alluminio una struttura di supporto casse (fig.1) realizzata con tralicci della serie SS30A .

I disegni di supporto al testo illustreranno in anteprima gli elementi costituenti la Tower Truss SS30A e successivamente le fasi del montaggio. Molta attenzione nella messa in opera della Tower Truss SS30A risulta essere il sistema di ancoraggio al suolo che per ovvie ragioni non può esser indicato in termini assoluti in quanto, trattandosi di strutture per impiego temporaneo, non ci è possibile stabilire parametri omogenei. Le varie e variabili condizioni del terreno, la diversità delle zone geografiche in cui la struttura può operare, l'eventualità frequente di non poter procedere al picchettamento per le restrizioni imposte dalla salvaguardia di particolari suoli, impongono soluzioni diverse e "delicate" che vanno individuate fin dal primo momento in cui si procede all'installazione della struttura. Si invitano quindi gli installatori a far riferimento ad un professionista qualificato per il dimensionamento dell'intero sistema di ancoraggio. Nel caso in cui alcuni passaggi non risultino chiari vi invitiamo a contattare il nostro Ufficio Tecnico.

Caratteristiche tecniche Tower Truss SS30A:

- Altezza casse : 9.00 mt
- Altezza massima: 9,276 mt
- Inclinazione tralicci : 15°
- Portata : 600 kg
- Colonne portanti: SS30A
- Tralicci di appoggio : SS30

Efesto Production srl , via Orta Loreto località Taurana – Angri (SA) 84012
www.efestoproduction.com - tel.+39 081 5156361 - fax +39 0815156116

- Sollevamento: manuale
- Posizionameto: Fissaggio in loco

Tower Truss SS30A
Torre di supporto casse

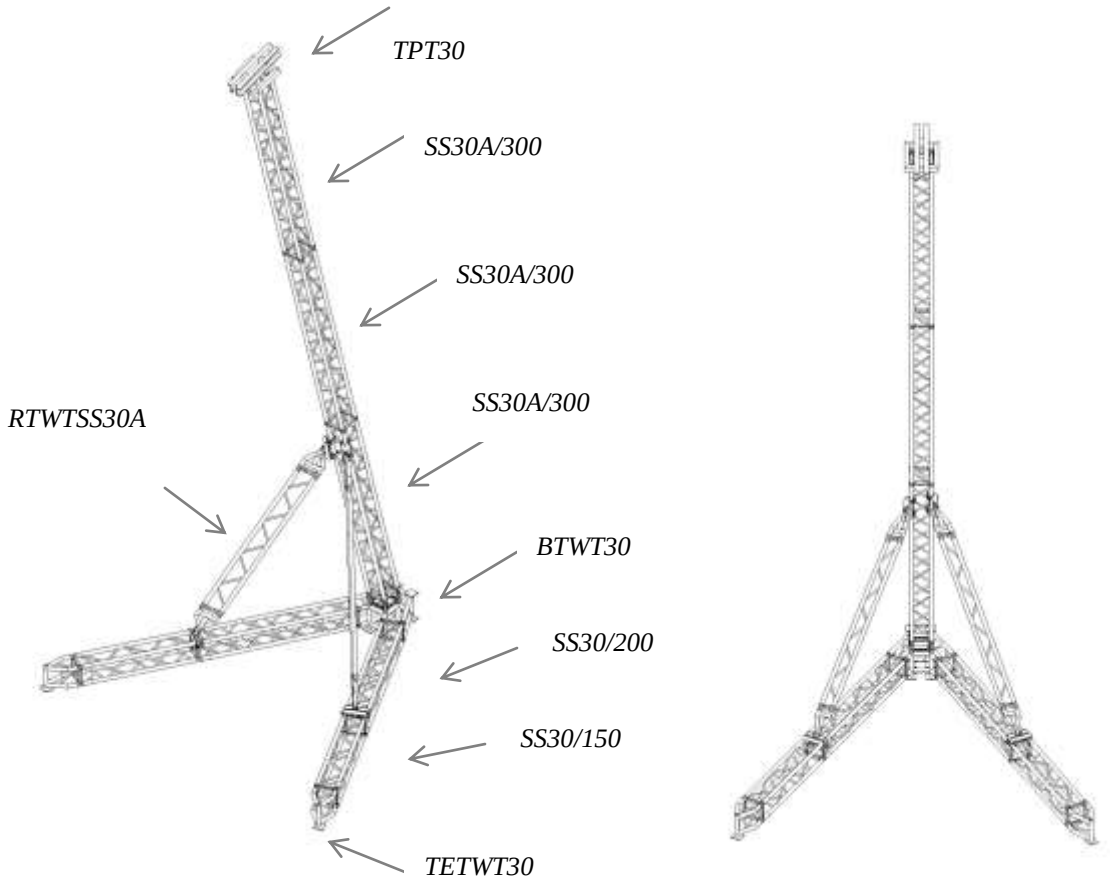

Efesto Production srl , via Orta Loreto località Taurana – Angri (SA) 84012
www.efestoproduction.com - tel.+39 081 5156361 - fax +39 0815156116

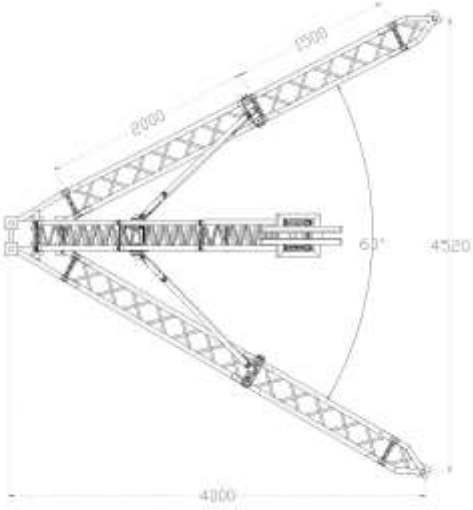

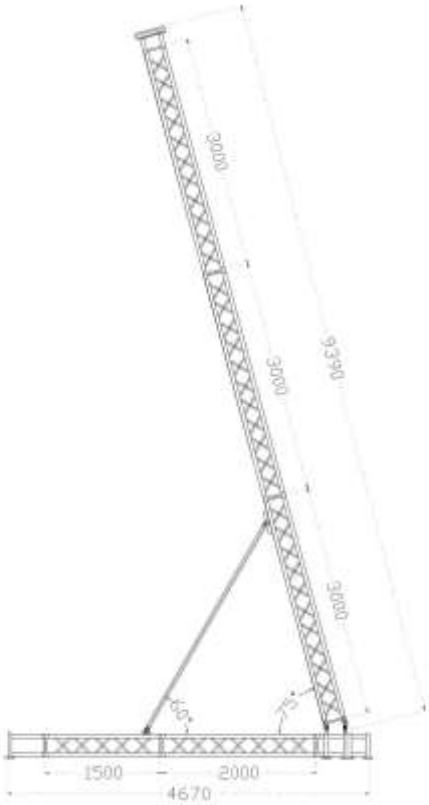

Torre di supporto casse
Hmax (casse)= 900 cm
Portata= 600 kg
Peso = 283 kg

Componenti Tower Truss SS30A:

BTWT30: ***(modulo base*** *dotato di snodi in acciaio)*

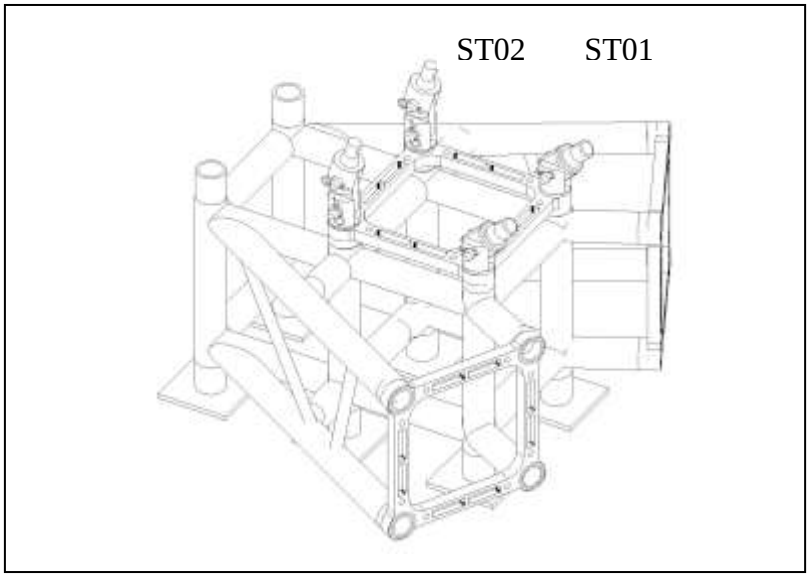

TETWT30 : (***Terminale per Tower Truss SS30A*** completo di piede regolabile (M35))

Efesto Production srl , via Orta Loreto località Taurana – Angri (SA) 84012
www.efestoproduction.com - tel.+39 081 5156361 - fax +39 0815156116

<u>RTWTSS30A</u> (***braccio di rinforzo*** per dotato di agganci laterali)

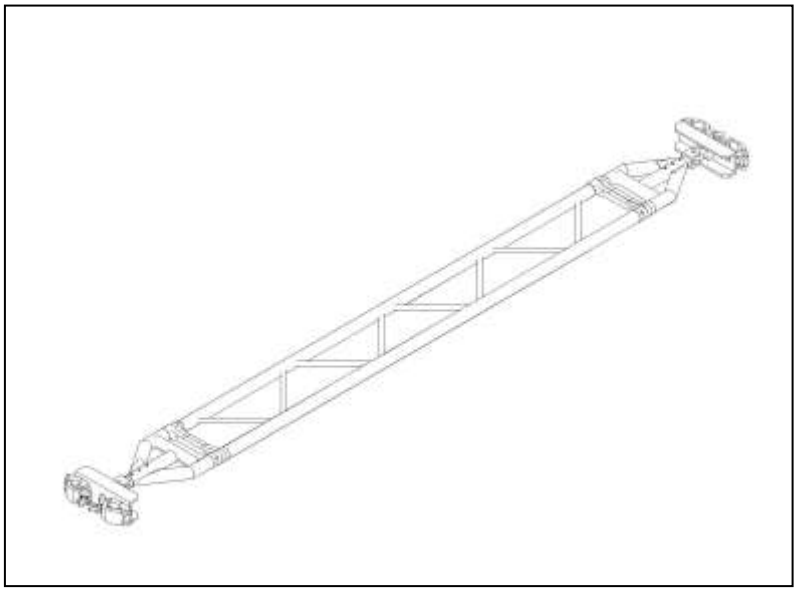

TPT30 (***top di sollevamento***)

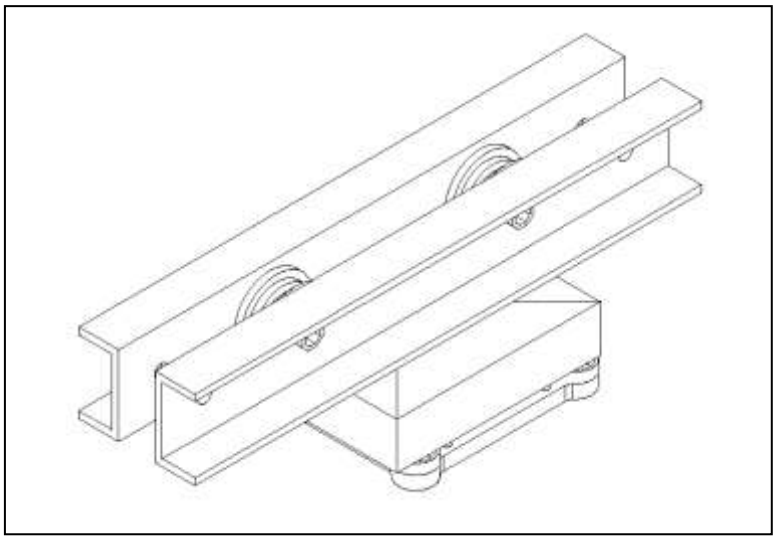

PTWT (***posizionatore posteriore*** verricello manuale)

Efesto Production srl , via Orta Loreto località Taurana – Angri (SA) 84012
www.efestoproduction.com - tel.+39 081 5156361 - fax +39 0815156116

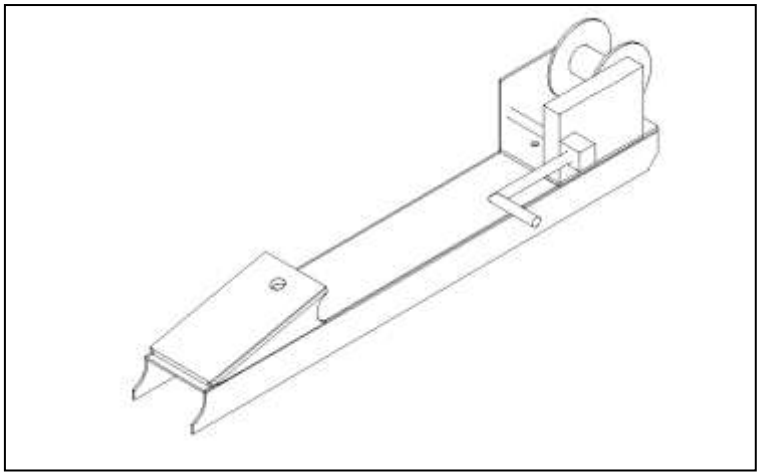

Illustrate l'insieme delle componenti che costituisco una Tower Truss SS30A a cui vanno aggiunti tralicci serie SS30 e SS30A è possibile stabilire attraverso precise direttive il montaggio l'effettiva messa in opera in sicurezza della struttura .

Si ricorda inoltre che l'assemblaggio dei tralicci modulari avviene tramite kit di connessione ad innesto rapido composti da spinotti, spine e fermi (SSF04) .

Istruzione di montaggio

Prima di illustrare la messa in opera della ***Tower Truss SS30A*** risulta indispensabile valutare con attenzione la superficie di appoggio in riferimento a quanto già riportato nella presentazione della struttura.

Accertata la stabilità dell'appoggio si passa al montaggio della ***Tower Truss SS30A*** attraverso le seguenti fasi:

1) Si posizione il **modulo base** (BTWT30) secondo la direzione desiderata, si montano tramite kit di connessione rapida n°2 tralicci modulare SS30/300 alle cui estremità vengono posizionati

Efesto Production srl , via Orta Loreto località Taurana – Angri (SA) 84012
www.efestoproduction.com - tel.+39 081 5156361 - fax +39 0815156116

sempre tramite kit di connessione n°2 terminali (TETWT30) muniti di piedi regolabili (M35) .(fig 2)

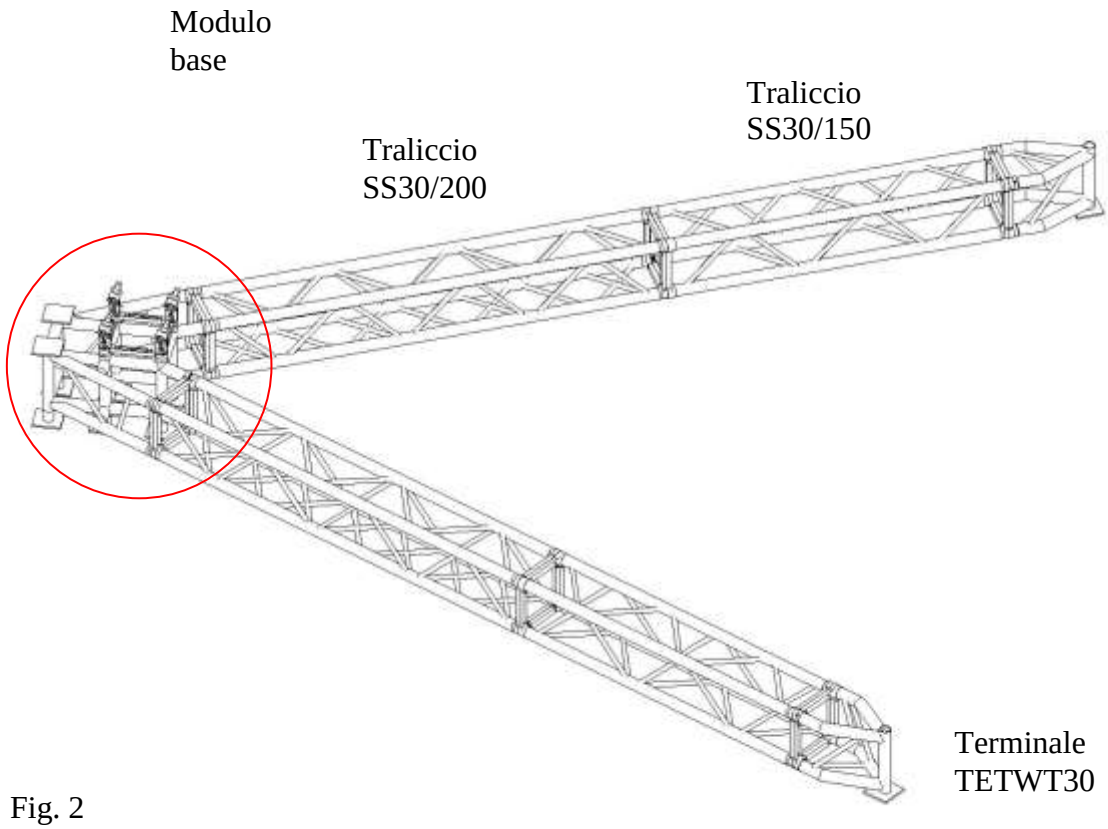

Fig. 2

Nella Figura 3 viene riportato il particolare d'innesto tramite kit di connessione (SSF04) rapido tra il modulo base ed il traliccio SS30/200. Si ricorda inoltre che l'innesto tra moduli avviene sempre attraverso la stessa procedura .

Efesto Production srl , via Orta Loreto località Taurana – Angri (SA) 84012
www.efestoproduction.com - tel.+39 081 5156361 - fax +39 0815156116

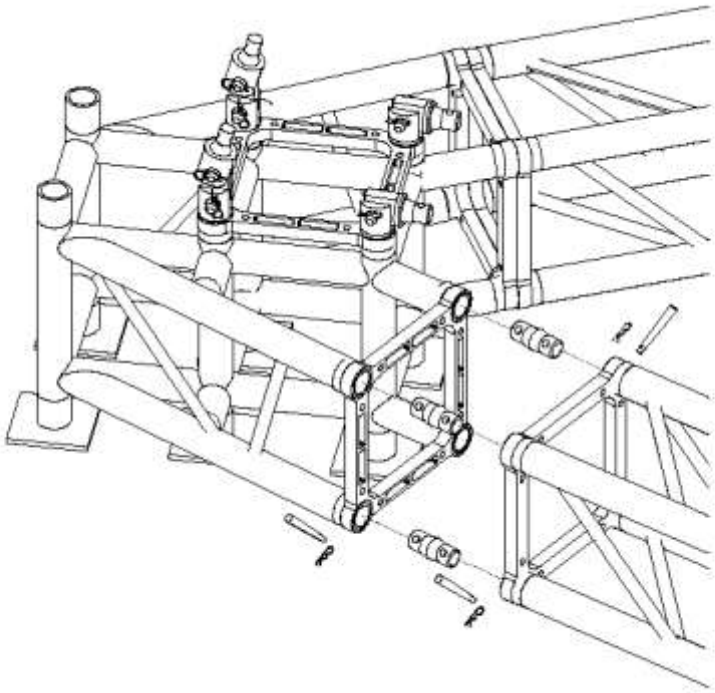

Fig. 3

2) Posizionato il modulo base con i relativi elementi modulari di appoggio a terra si passa al montaggio del posizionatore posteriore del verricello manuale .(fig 4)

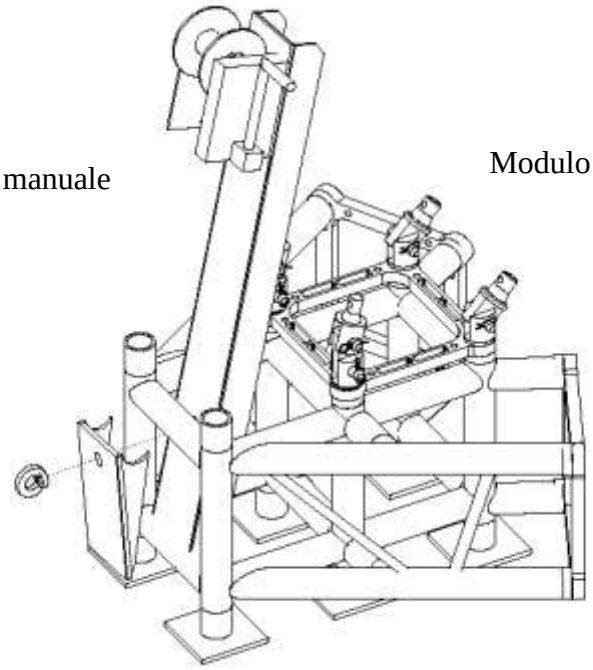

Fig. 4

3) Posizionato il verricello si passa al montaggio della trave in elevazione tramite kit di connessione rapida attraverso l'impiego di moduli del tipo SS30A/300+SS30A/300+SS30A/300

Efesto Production srl , via Orta Loreto località Taurana – Angri (SA) 84012
www.efestoproduction.com - tel.+39 081 5156361 - fax +39 0815156116

alla cui estremità viene posto un top di sollevamento TPT30 . (Fig.5)

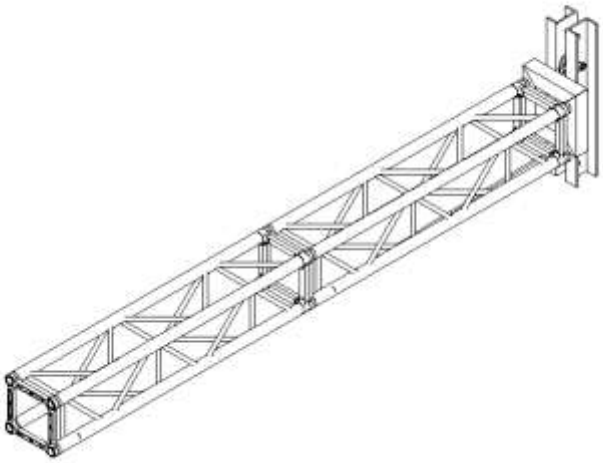

Fig. 5

4) Montata la trave, la stessa si dispone al modulo base tramite snodi ST01, mentre gli snodi ST02 vengono montati smembrati, in parte sulla trave in elevazione e la restante parte sul modulo base in attesa di essere congiunti nel momento in cui la trave viene sollevata e portata nella dovuta posizione .(fig. 6)

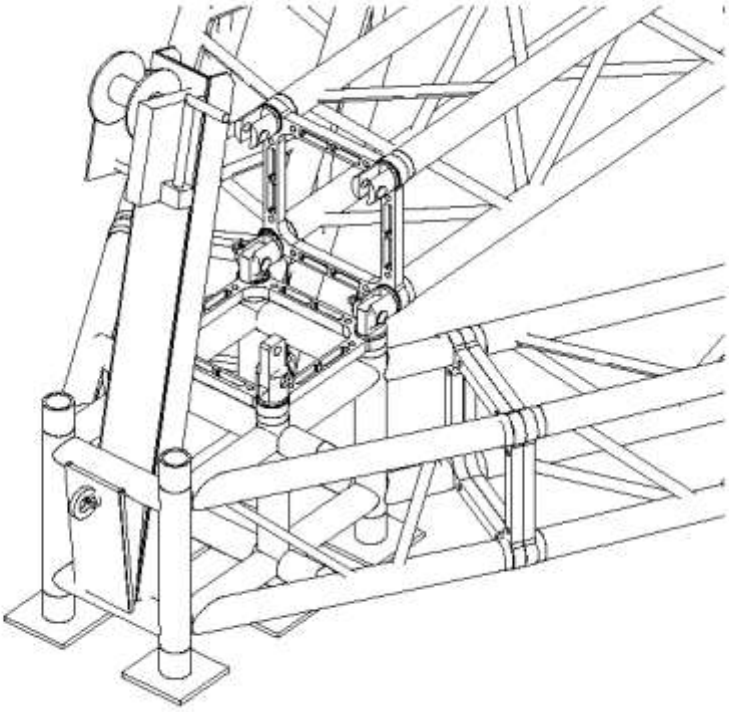

Fig. 6

5) Posizionata la trave si procede alla messa in elevazione utilizzando in modo appropriato il

Efesto Production srl , via Orta Loreto località Taurana – Angri (SA) 84012
www.efestoproduction.com - tel.+39 081 5156361 - fax +39 0815156116

verricello con la contemporanea assistenza manuale di personale qualificato. In particolare si fa passare la corda del verricello al disopra del top di sollevamento bloccandola all'altra estremità della trave in elevazione e successivamente si procede alla fase di elevazione.

6) Avvenuta la messa in elevazione si procede alla stabilizzazione della trave tramite il posizionamento di n° 2 bracci di rinforzo dotati di agganci laterali così come raffigurati in fig. 7. Di seguito vengono riportati graficamente i particolari di innesto dei bracci . In particolare sono raffigurati in fig .8 l'aggancio del braccio alla trave in elevazione ed in fig. 9 l' aggancio della trave al traliccio della base.

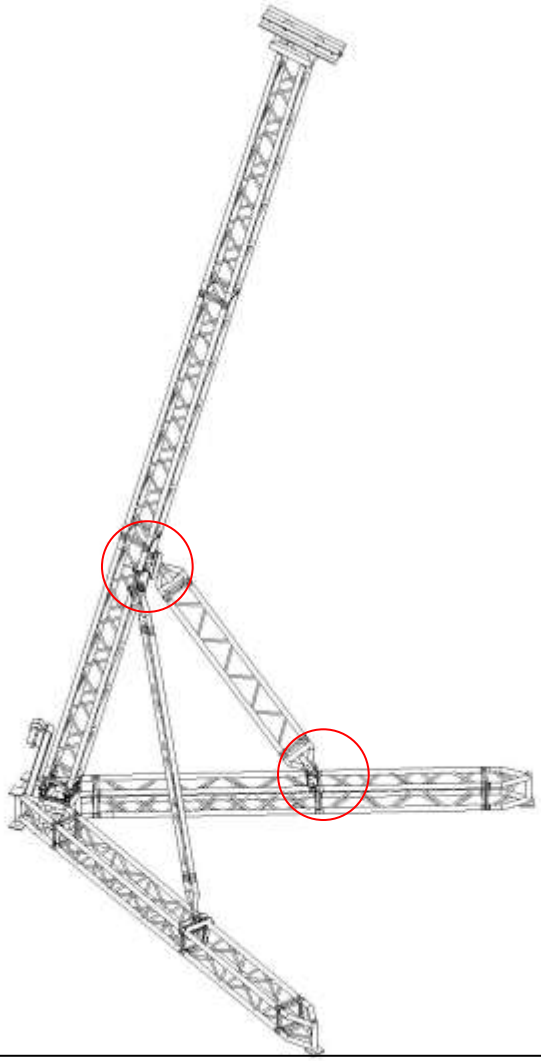

Fig. 7

Efesto Production srl , via Orta Loreto località Taurana – Angri (SA) 84012
www.efestoproduction.com - tel.+39 081 5156361 - fax +39 0815156116

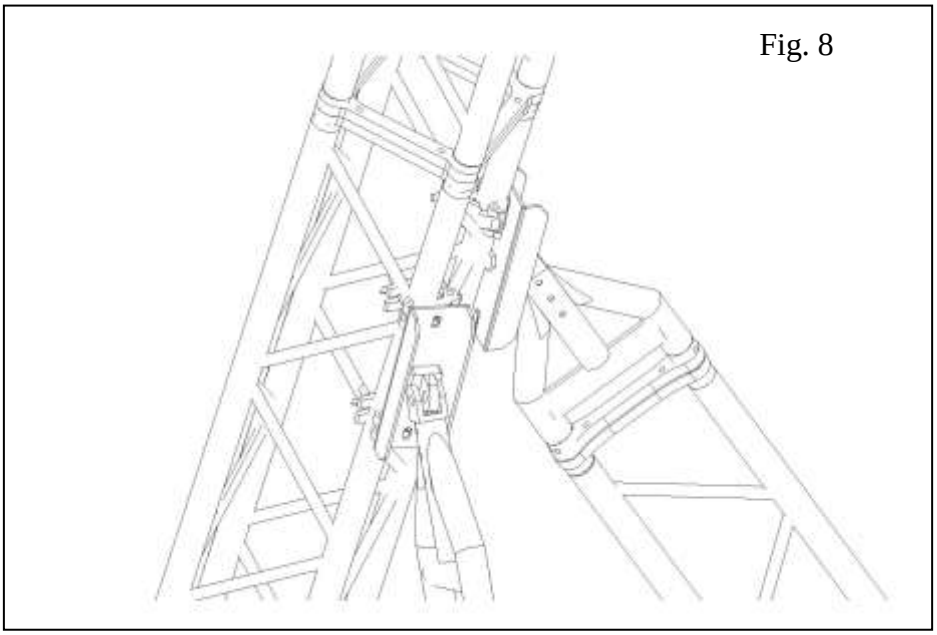

Fig. 8

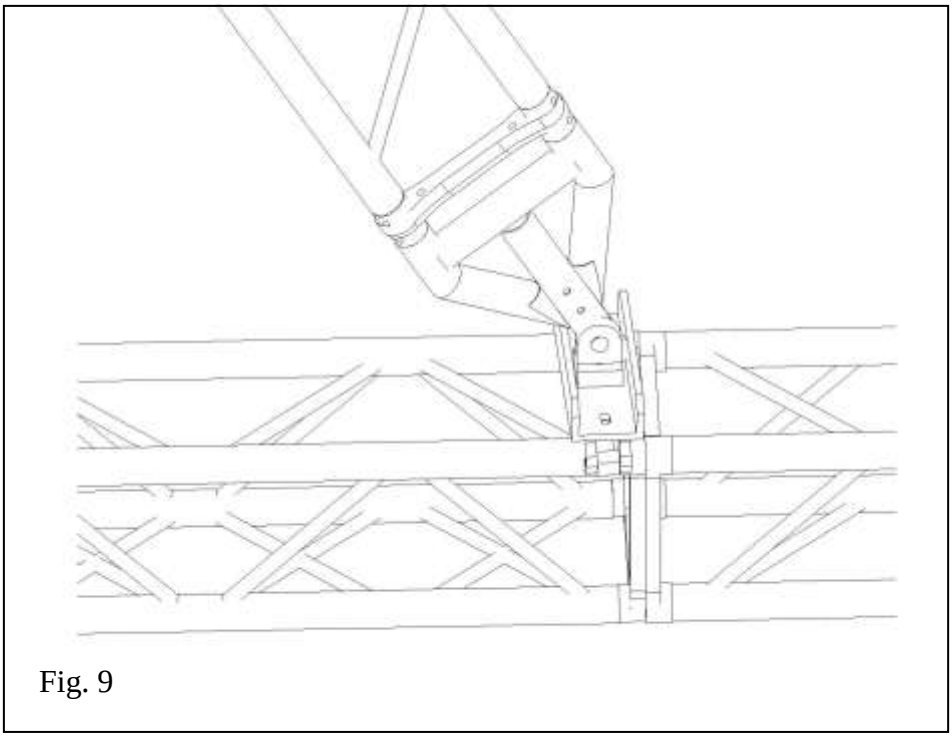

Fig. 9

Manutenzione:

Prima di utilizzare la struttura in zone fangose, fredde, umide o ad alta concentrazione salina è preferibile ingrassare accuratamente tutte le parti mobili. Per evitare la corrosione è opportuno, terminato l'uso, pulire accuratamente la struttura asportando così ogni residuo di fango o di particelle

Efesto Production srl , via Orta Loreto località Taurana – Angri (SA) 84012
www.efestoproduction.com - tel.+39 081 5156361 - fax +39 0815156116

di sale. Se la struttura dovesse rimanere per parecchio tempo all'esterno e con temperature particolarmente basse potrebbe formarsi del ghiaccio che potrebbe causare anomalie sui movimenti e sul funzionamento del verricello. Periodicamente va controllato l'aspetto della fune e nel caso di usura o sfilaccia mento rivolgetevi al Vostro rivenditore.

Precauzioni:

Oltre alle prescrizioni contenute nella presente si sottolinea che non si devono in alcun modo provocare manomissioni od alterazioni delle parti strutturali ed in particolare non devono essere connettere alla struttura stessa teli, striscioni o quant'altro possa provocare alterazioni delle forze in gioco con particolare riguardo a quella esercitata dal vento. E' comunque buona norma controllare e verificare il buono stato di conservazione di tutte le parti che compongono la struttura onde evitare inconvenienti di montaggio e funzionamento. Il sistema di controventatura, la resistenza della superficie di appoggio, il corretto montaggio della spine coniche che fissano gli spinotti di connessione. Infine si ritiene particolarmente importate ricoprire, segnalare o delimitare con transenne le basi delle colonne e gli ancoraggi a terra onde evitare pericoli di inciampo e per proteggere le strutture dal rischio di urti che potrebbero danneggiarle.

Efesto Production srl , via Orta Loreto località Taurana – Angri (SA) 84012
www.efestoproduction.com - tel.+39 081 5156361 - fax +39 0815156116